部番	部品名称	材質	数量	備考

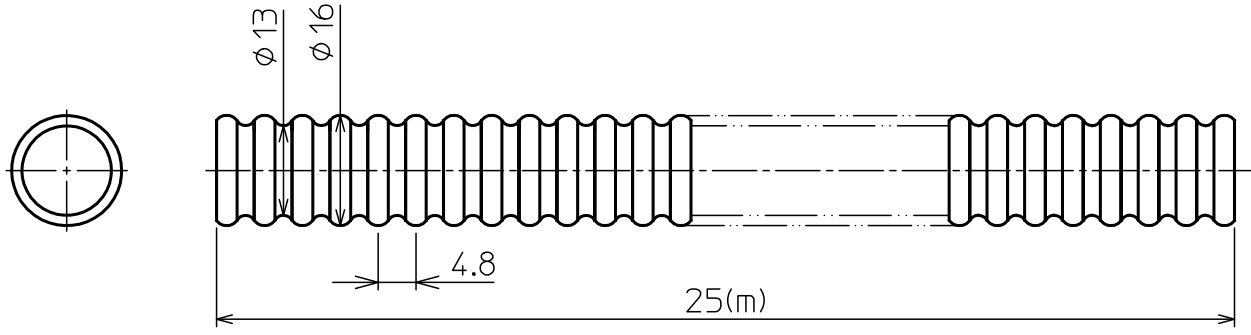

注記
1．寸法値ハ、公称値トスル。

記号	変更内容	日付	担当	承認
△				
△				
△				
△				

東洋アルチタイト産業株式会社

製図	木村	~~第三角法~~	尺度 NOTE
担当		材質	SUS304 t=0.3
検図	井狩	品名	ロングフレキシブルチューブ φ16.0×25m TT425Z
承認	遠藤	図番	12023U
承認			Rev. C